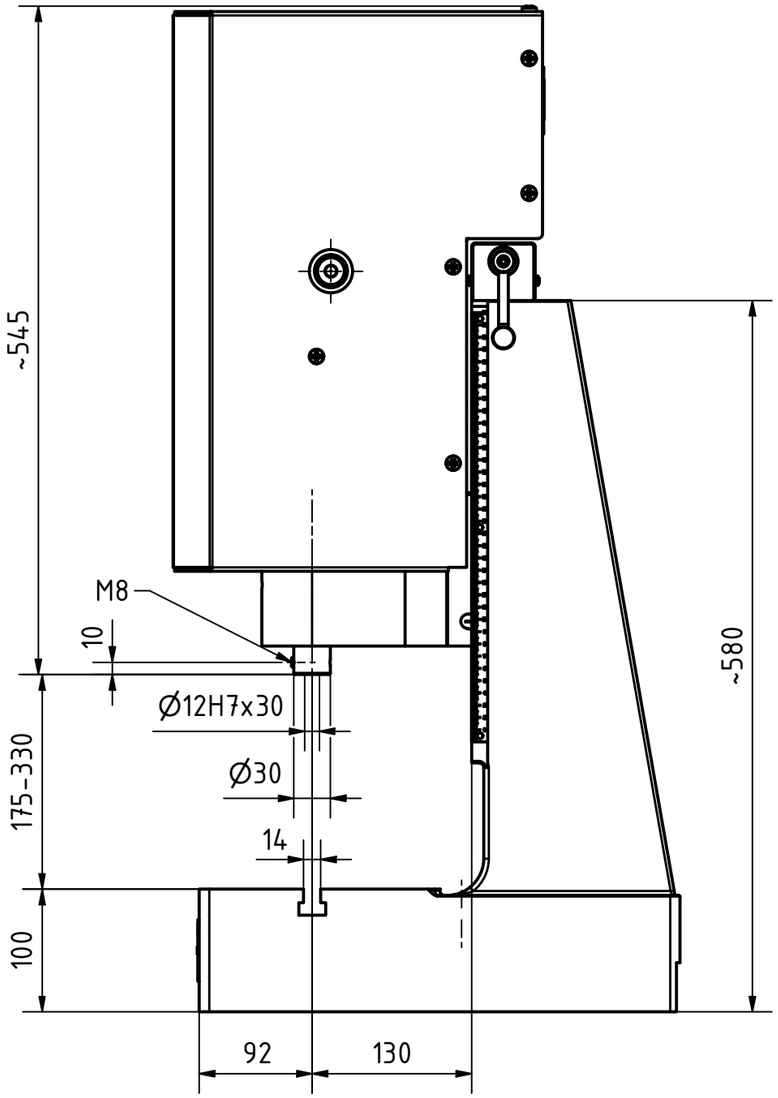

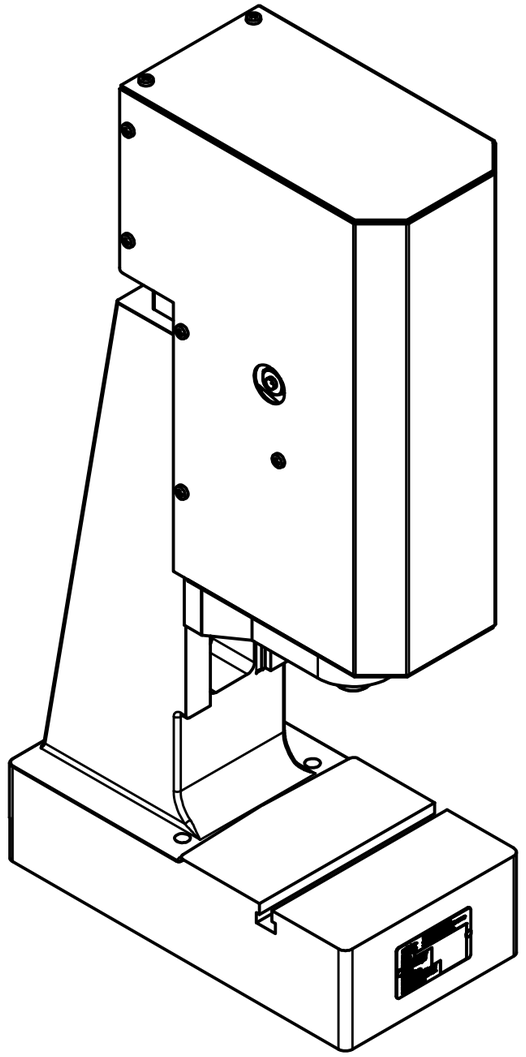

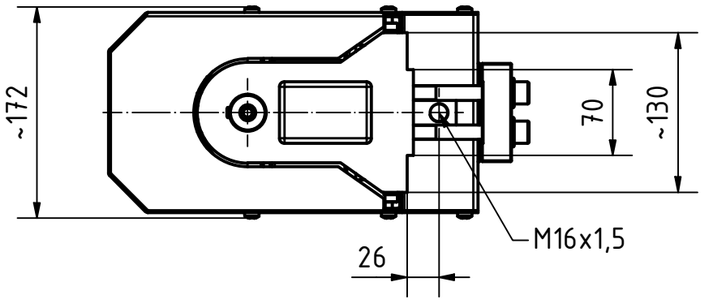

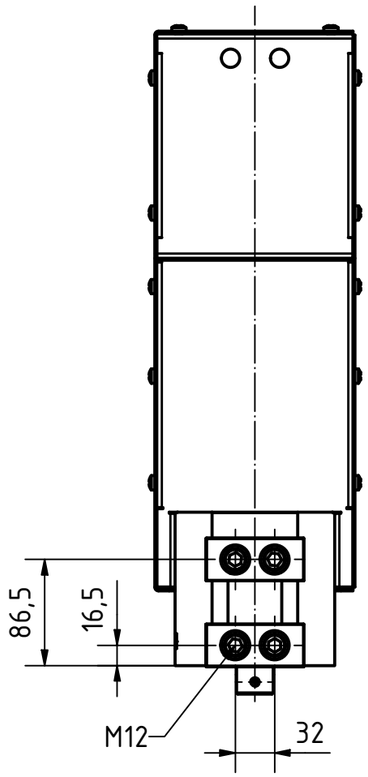

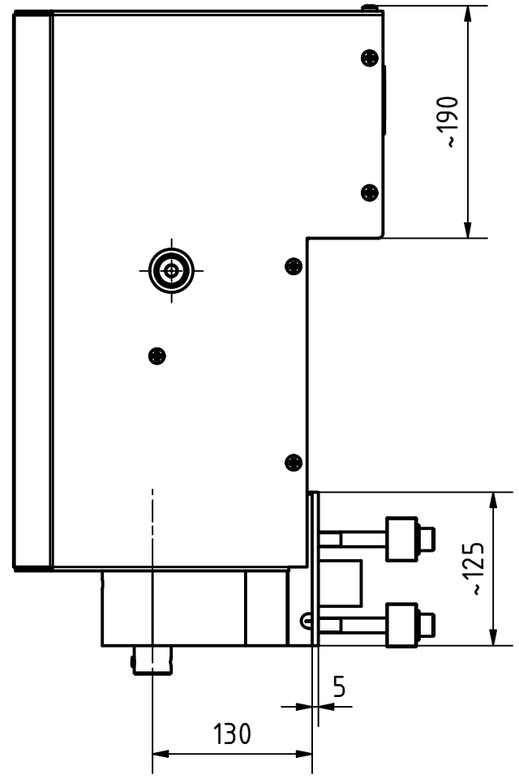

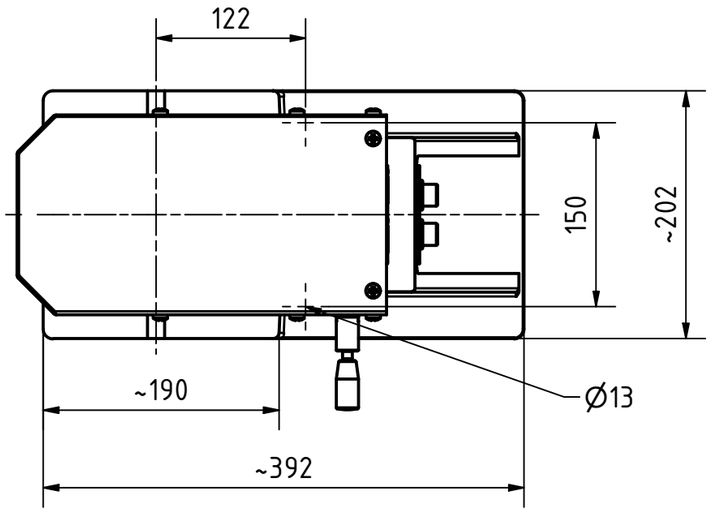

Technische Änderungen und Ausführungen vorbehalten.
We reserve the right to make technical modifications.
Sous réserve des modifications techniques.

Allgemeintoleranzen DIN ISO 2768-1m Form- und Lagetoleranzen DIN ISO 2768-2H				Kom.Nr. Kd.Nr.			Maßstab 1:5 / (1:5)	Position Menge
								maederpressen GmbH Robert-Boschstr.13 78579 Neuhausen ob Eck
					Datum	Name	Benennung	
				Bearb.	15.11.2012	Finsterle	Maßblatt APK 4 L	
				Gepr.				
				Modell	22.09.2011	Finsterle	Artikel-Nr. 4-024-G-4500	
				Diese Zeichnung darf ohne unsere Genehmigung weder vervielfältigt, noch dritten Personen zugeleitet werden. (§ 18 des Unl.WG., 8.6.1909)			Zeichnungsnummer ENG-003970Z	Blatt 1
	Korrektur	08.10.2021						A3
Zust.	Änderungen	Datum	Name	Ursprung			Ersatz für	Ersetzt durch