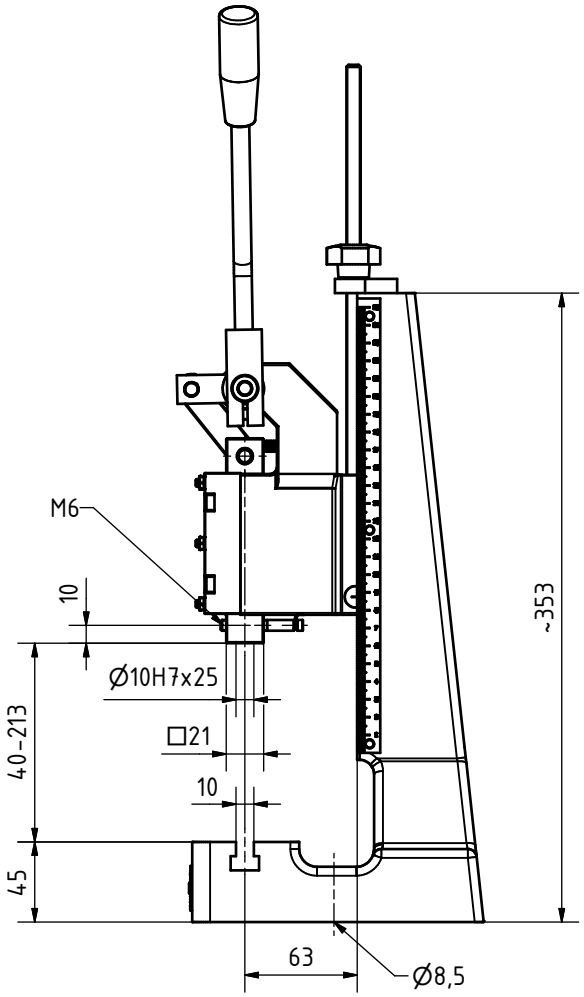

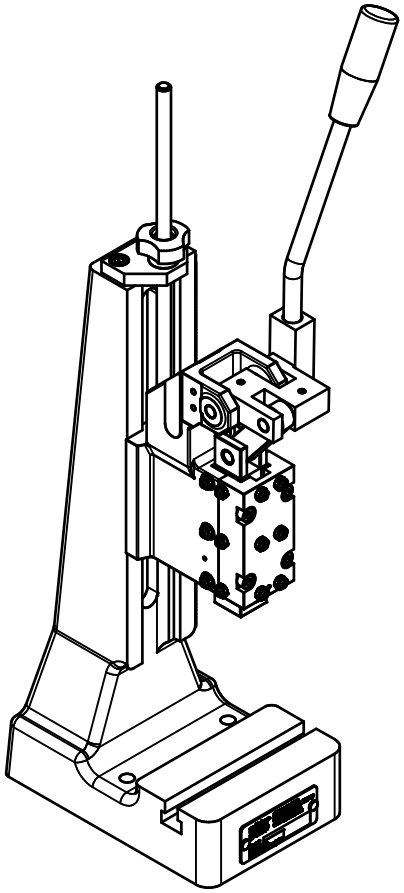

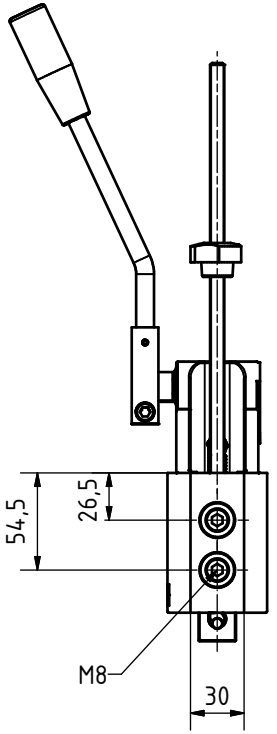

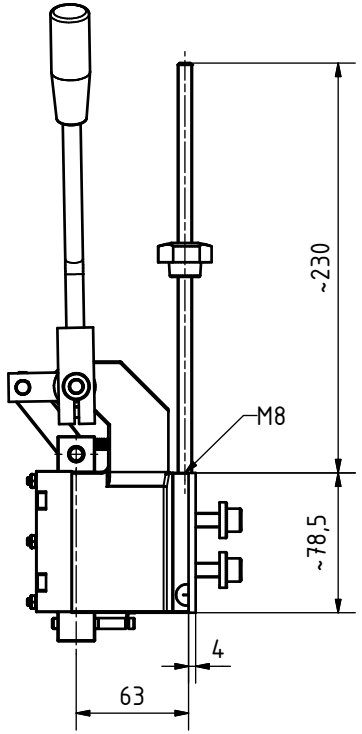

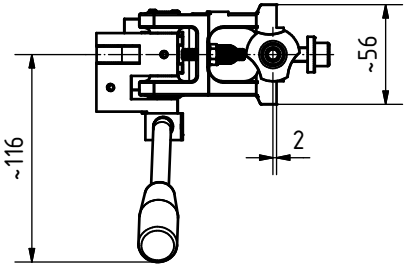

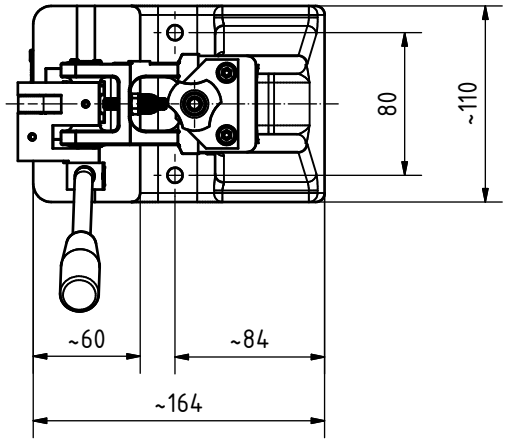

Technische Änderungen und Ausführungen vorbehalten.
We reserve the right to make technical modifications.
Sous réserve des modifications techniques.

Allgemeintoleranzen DIN ISO 2768-1m Form- und Lagetoleranzen DIN ISO 2768-2H				Kom.Nr. Kd.Nr.			Maßstab 1:3 / (1:3)
					Datum	Name	Benennung
				Bearb.	07.03.2007	Finsterle	Maßblatt VK 500-40
				Gepr.			Artikel-Nr.
				Modell	08.03.2007	Finsterle	1-505-4-1510
	Korrektur Maße	17.03.2010		Diese Zeichnung darf ohne unsere Genehmigung weder vervielfältigt, noch dritten Personen zugeleitet werden. (§ 18 des Uml.WG., 8.6.1909)			Zeichnungsnummer ENG-000228Z
Zust.	Änderungen	Datum	Name	Ursprung			Ersatz für / Ersetzt durch

Position Menge

maederpressen GmbH
Robert-Boschstr.13
78579 Neuhausen ob Eck

Blatt 1
A3