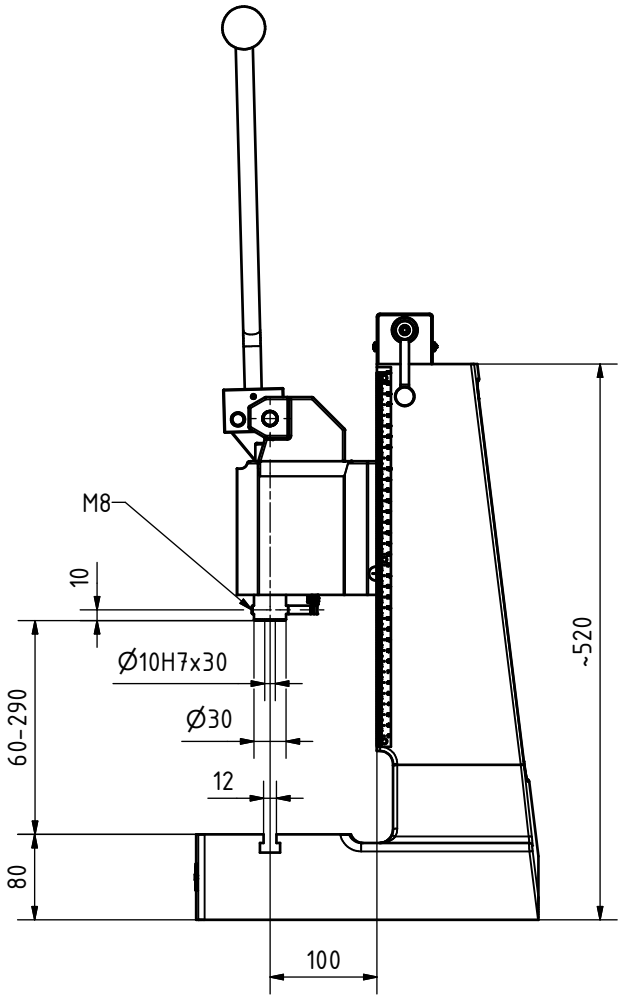


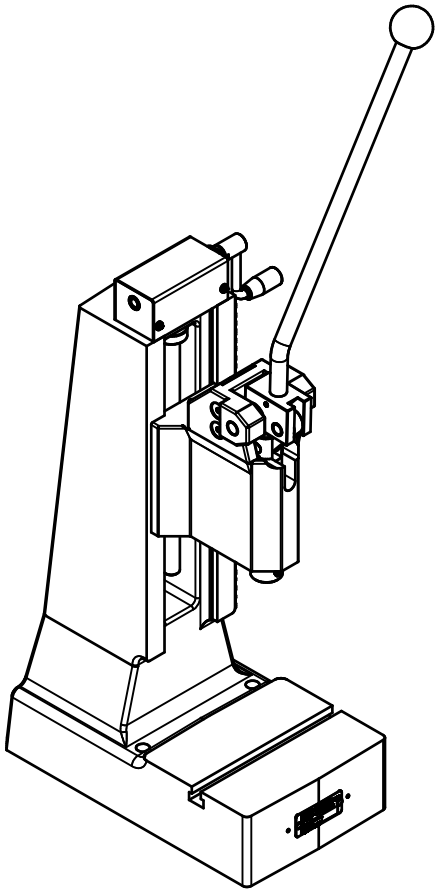

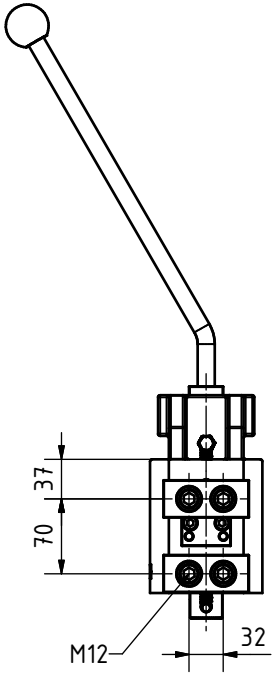


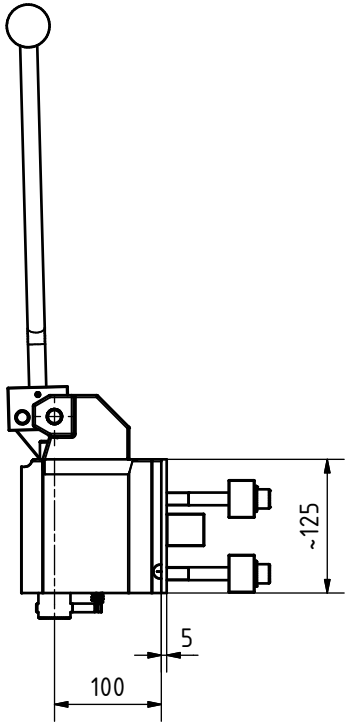


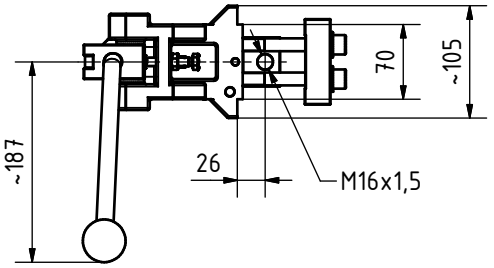


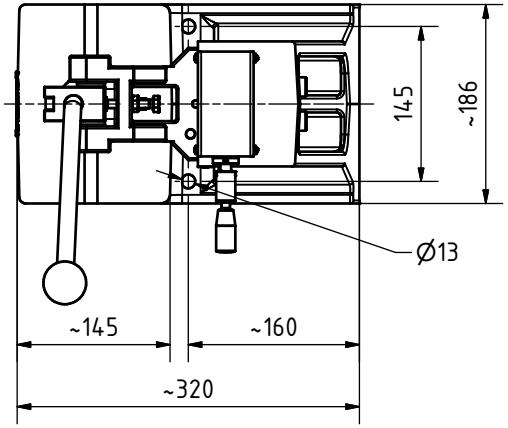


Technische Änderungen und Ausführungen vorbehalten.
We reserve the right to make technical modifications.
Sous réserve des modifications techniques.

| | | | | | | | |
|---|---|---|---|---|---|---|---|
| Allgemeintoleranzen<br>DIN ISO 2768-1m<br>Form- und Lagetoleranzen<br>DIN ISO 2768-2H | | | | Kom.Nr.<br>Kd.Nr. | | | Maßstab 1:5 / (1:5) | Position / Menge |
| | | | | | Datum | Name | Benennung | |
| | | | | Bearb. | 01.04.2010 | Finsterle | Maßblatt APK T 3-S-40 | |
| | | | | Gepr. | | | | |
| | | | | Modell | 31.03.2010 | Finsterle | Artikel-Nr.<br>1-025-G-9500 | |
| | | | | Diese Zeichnung darf ohne unsere Genehmigung weder vervielfältigt, noch dritten Personen zugeleitet werden. (§ 18 des Uml.WG., 8.6.1909) | | | Zeichnungsnummer<br>ENG-001257Z | Blatt 1<br>A3 |
| | Korrektur Maße | 01.04.2010 | | | | | | |
| Zust. | Änderungen | Datum | Name | Ursprung | | | Ersatz für | Ersetzt durch |

maederpressen GmbH
Robert-Boschstr.13
78579 Neuhausen ob Eck