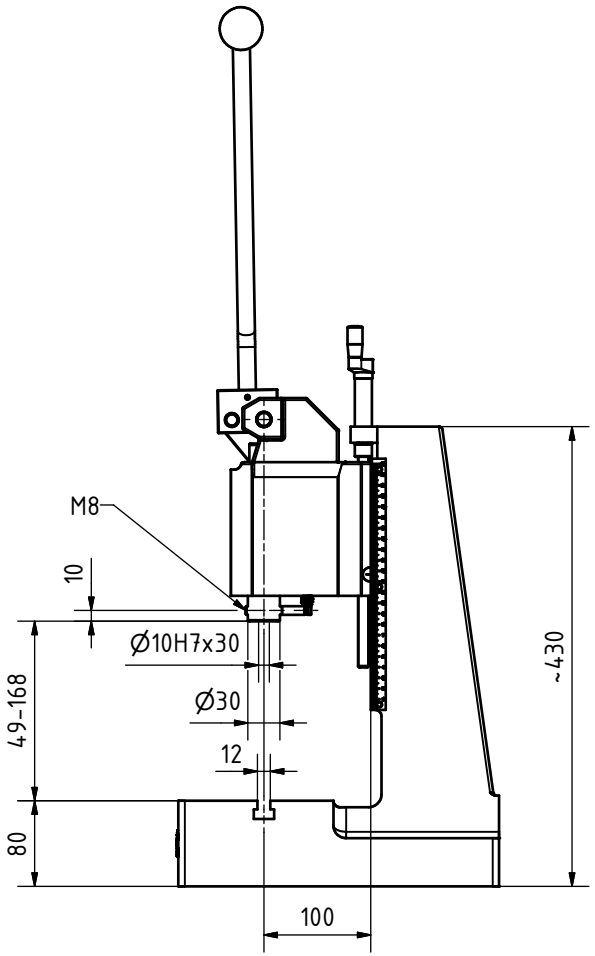

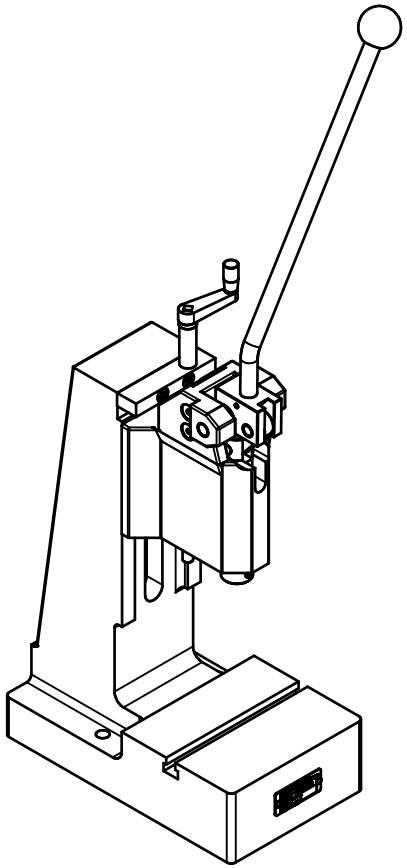

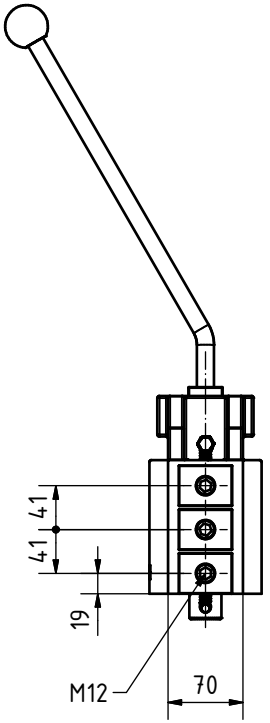

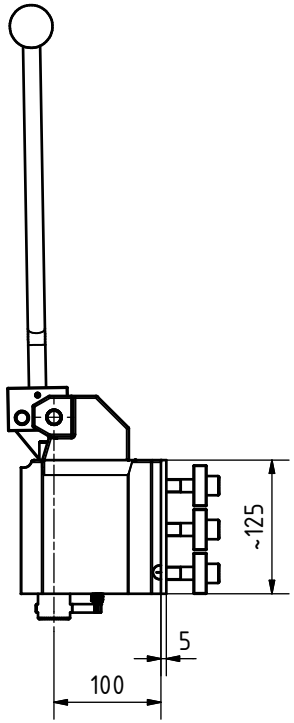

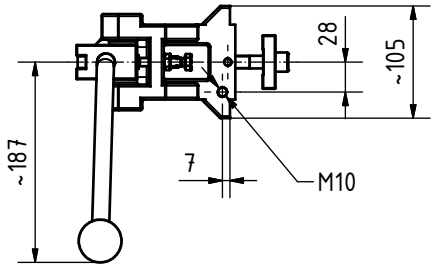

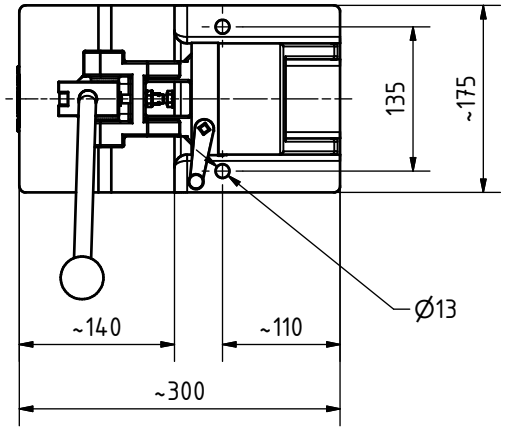

Technische Änderungen und Ausführungen vorbehalten.
We reserve the right to make technical modifications.
Sous réserve des modifications techniques.

Allgemeintoleranzen DIN ISO 2768-1m Form- und Lagetoleranzen DIN ISO 2768-2H	Kom.Nr. Kd.Nr.	Maßstab 1:5 / (1:5)	Position / Menge
			maederpressen GmbH Robert-Boschstr.13 78579 Neuhausen ob Eck
	Datum / Name Bearb. 14.07.2010 Finsterle Gepr. Modell 11.12.2007 Finsterle	Benennung Maßblatt APK T 3-40 Artikel-Nr. 1-015-G-3500	
Zust. / Änderungen / Datum / Name Korrektur Maße 20.05.2016 Korrektur Maße 15.07.2010	Diese Zeichnung darf ohne unsere Genehmigung weder vervielfältigt, noch dritten Personen zugeleitet werden. (§ 18 des Uni.WG., 8.6.1909) Ursprung	Zeichnungsnummer ENG-001246Z Ersatz für / Ersetzt durch	Blatt 1 A3