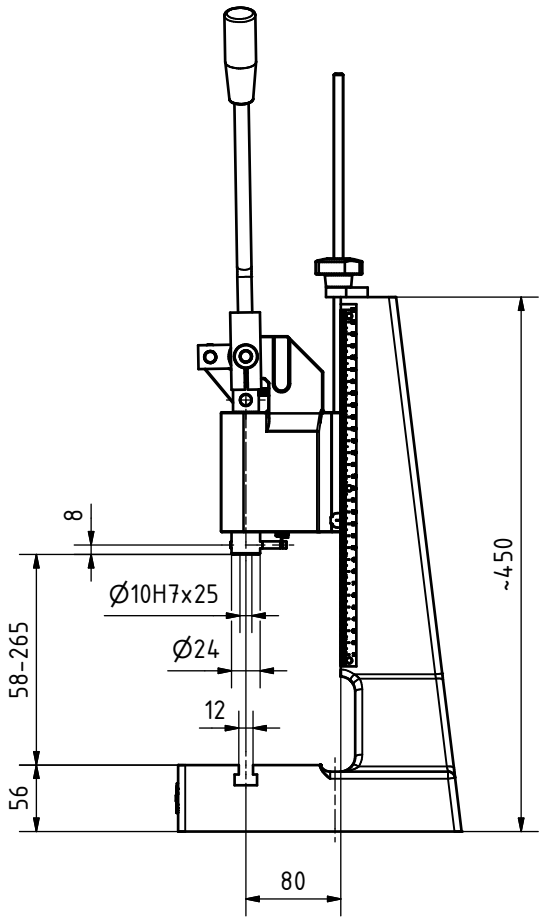

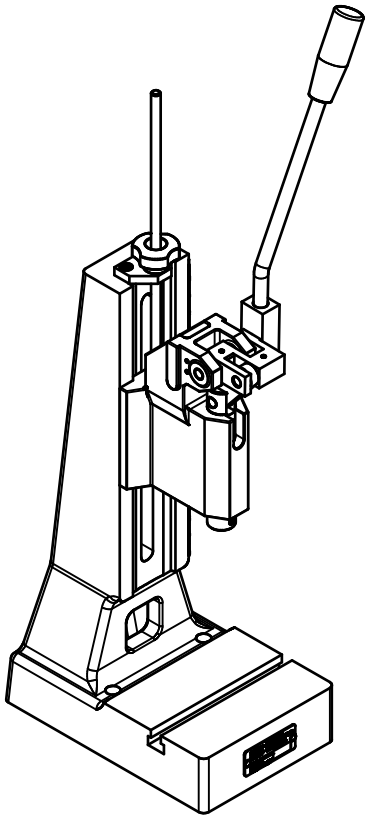

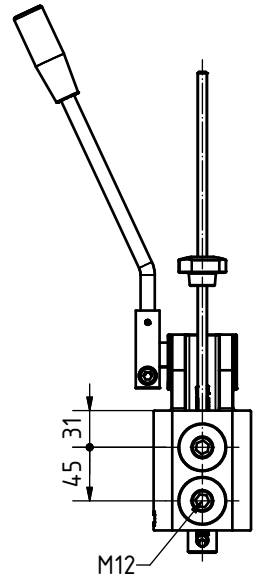

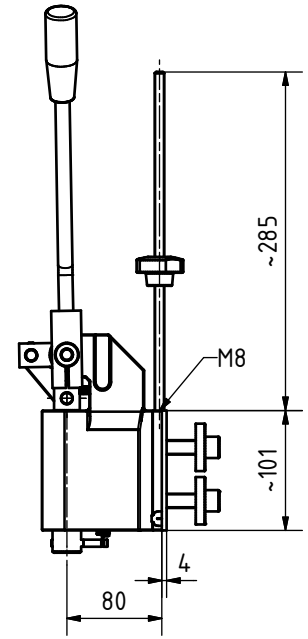

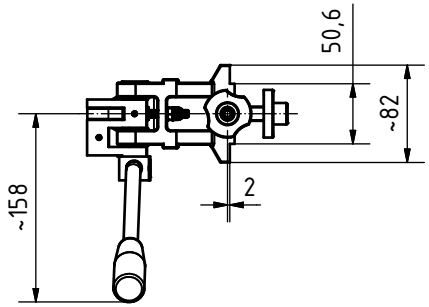

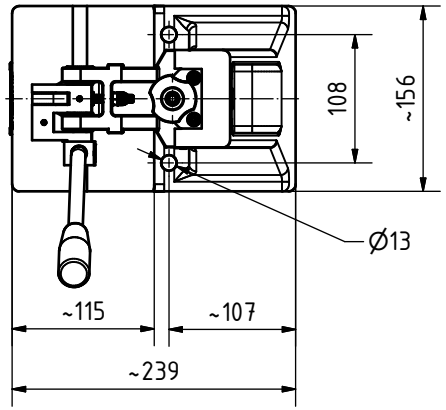

Technische Änderungen und Ausführungen vorbehalten.
We reserve the right to make technical modifications.
Sous réserve des modifications techniques.

Allgemeintoleranzen DIN ISO 2768-1m Form- und Lagetoleranzen DIN ISO 2768-2H	Kom.Nr. Kd.Nr.	Maßstab 1:4,5 / (1:4,5)	Position / Menge
			maederpressen GmbH Robert-Boschstr.13 78579 Neuhausen ob Eck
	Datum / Name Bearb. 12.07.2007 Finsterle Gepr. Modell 12.07.2007 Finsterle	Benennung Maßblatt EP 750-40 Artikel-Nr. 1-207-4-2500	
Zust. / Änderungen / Datum / Name Korrektur 30.08.2021 Maßstab 06.06.2013 Korrektur Maße 26.11.2010	Diese Zeichnung darf ohne unsere Genehmigung weder vervielfältigt, noch dritten Personen zugeleitet werden. (§ 18 des Uni.WG., 8.6.1909) Ursprung	Zeichnungsnummer ENG-000135Z Ersatz für / Ersetzt durch	Blatt 1 A3